ФУРНИТУРА ДЛЯ ДВЕРЕЙ

Ручки

Трубчатые стационарные ручки из окрашенного алюминия. Крепление на дверь – сквозное, разработано специально для обеспечения надежной установки, исключает самооткручивание, приводящее к разбалтыванию ручки в процессе эксплуатации.

Представлены в размерах 200, 250, 270, 300, 350 мм.

Комбинированные ручки, состоящие из отдельных элементов

Основная часть может быть выполнена из алюминиевой трубы, нержавеющей трубы или дерева. Кронштейны – литые или из профилированного алюминия, окрашены в цвета палитры RAL, или из нержавеющей стали. Представлены в размерах 250 … 1800 мм.

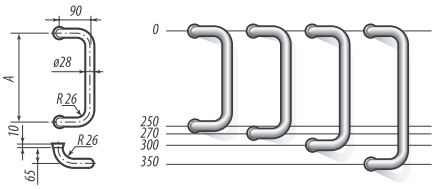

Петли для дверей из алюминиевого профиля

Дверные петли, регулируемые в трех плоскостях, для дверей с весом створки до 180 кг, проверенные на 1,1 х 10 ^{6} циклов «открывание – закрывание».

Расстояние между осями – 53, 62.5, 64.5, 67, 81, 93 мм.

Центр вращения – 22, 20 мм.

В серийном выпуске – петли для смещенных по плоскости дверей и дверей с теплоизоляцией.

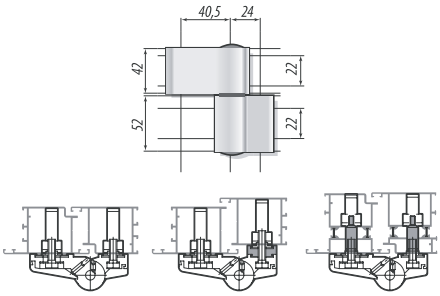

Петли для дверей из ПВХпрофиля

Универсальные дверные петли, регулируемые в трех плоскостях, для дверей с весом створки до 120 кг. Для плавного хода двери в конструкции петли предусмотрен подшипник. Петля имеет встроенную систему защиты от взлома. В комплект поставки входят элементы для установки петли на дверь.

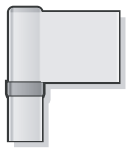

Нажимные гарнитуры

Универсальные нажимные гарнитуры для дверей толщиной от 36 до 85 мм. С механизмом самовозврата ручки в исходное горизонтальное положение. Совместимы с замками KFV, Kale, GU, Sobinco. Возможно использование замков других марок с глубиной до 46 мм и шириной накладной планки до 24 мм. Окрашены в цвета палитры RAL.

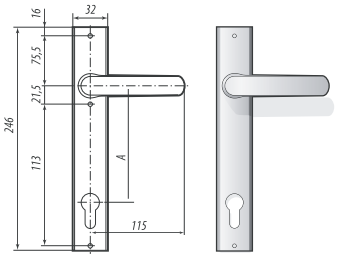

Накладные шпингалеты

Для установки на дверную створку из профиля как с фурнитурным пазом, так и без него. Подходит для тонких профилей (система «Татпроф», серия ЭК40).

Ход стержня до 22 мм. Простая и удобная фронтальная установка даже на готовых изделиях.

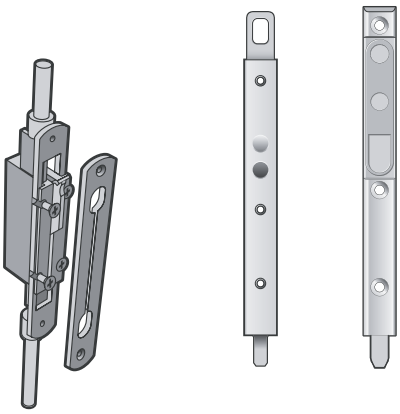

Запорное устройство

Для установки на створки из алюминиевого профиля.

Тип установки – врезной, стандартная длина тяг 1,07/1,20 м может быть изменена в зависимости от высоты двери.

Может быть использовано в конструкции качающихся дверей.